第14回新潟市ソフトテニス協会会長杯選手権大会
令和　5年　9月　24日
新潟市庭球場
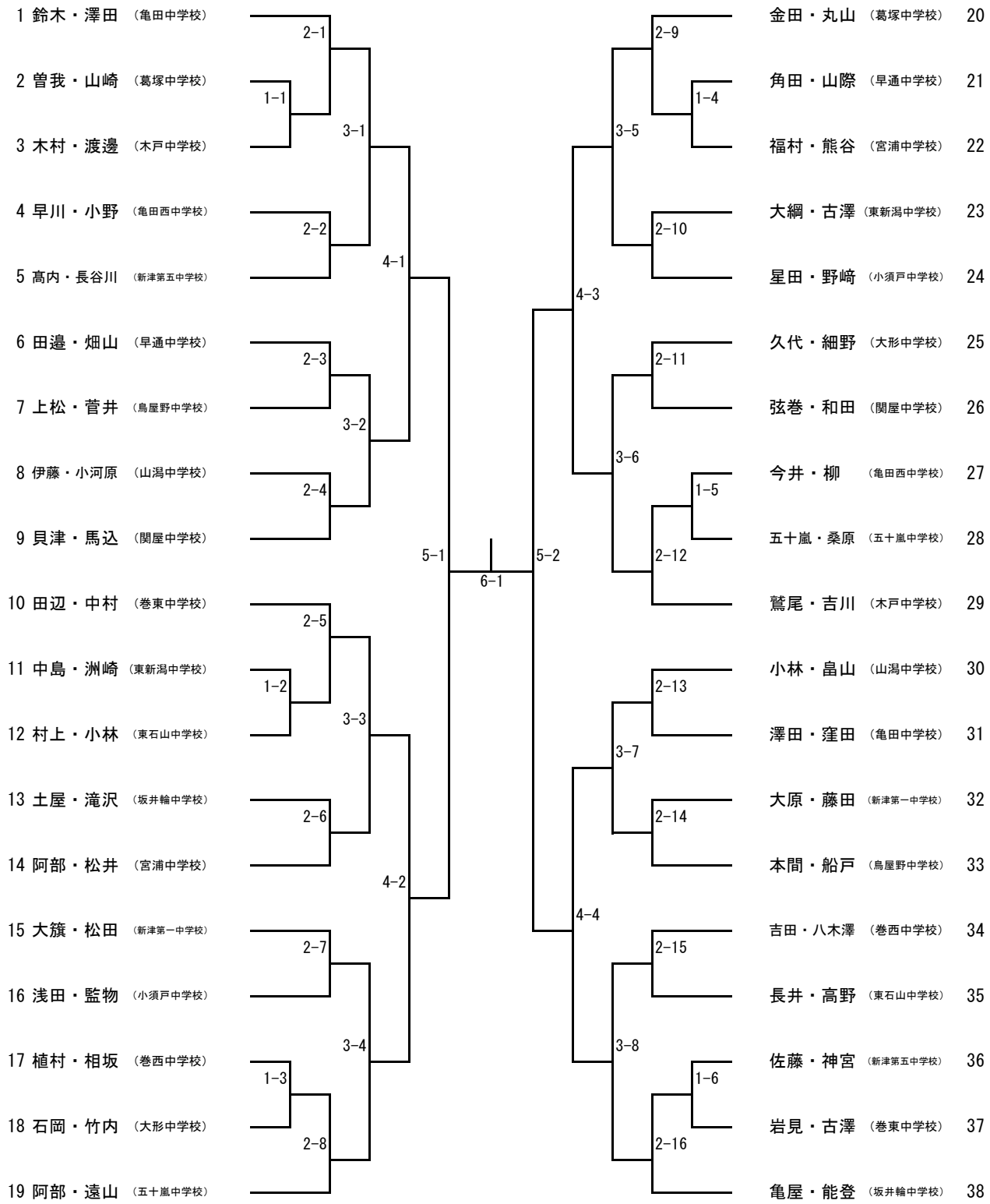
中学男子